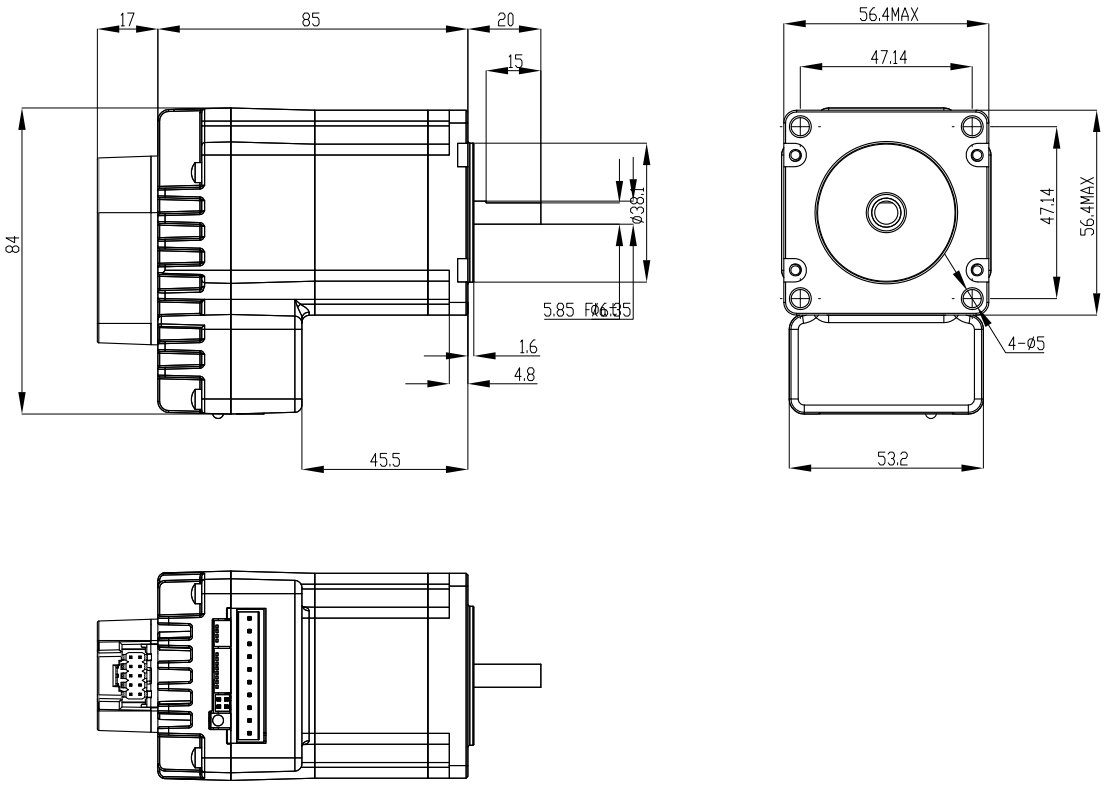

首次使用机型	
A694	
1 / 1	

STM23R-2NE